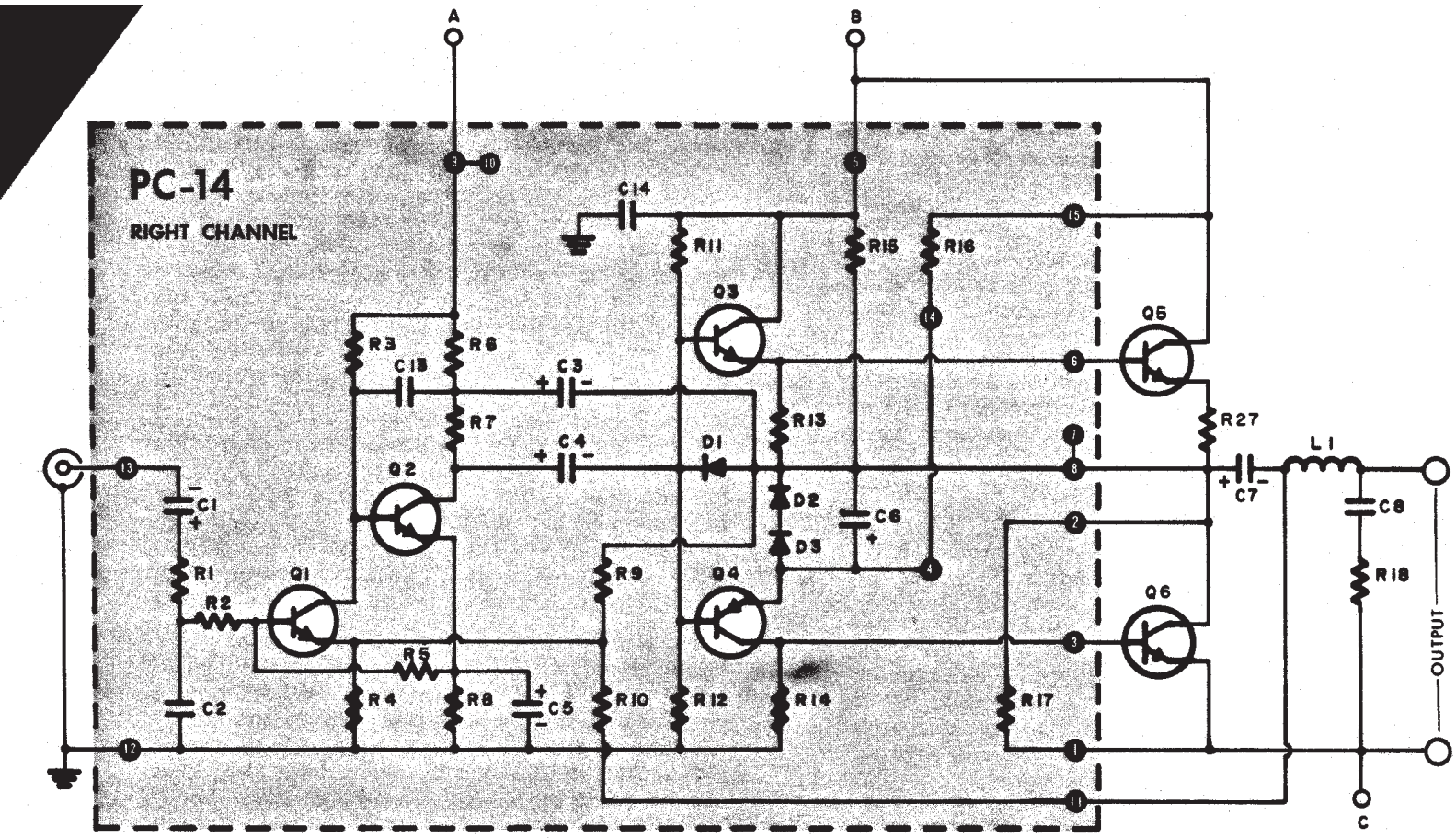
PC-14
RIGHT CHANNEL
A
B
C
OUTPUT
C1
C2
C3
C4
C5
C6
C7
C8
C13
C14
R1
R2
R3
R4
R5
R6
R7
R8
R9
R10
R11
R12
R13
R14
R15
R16
R17
R18
R27
L1
D1
D2
D3
Q1
Q2
Q3
Q4
Q5
Q6

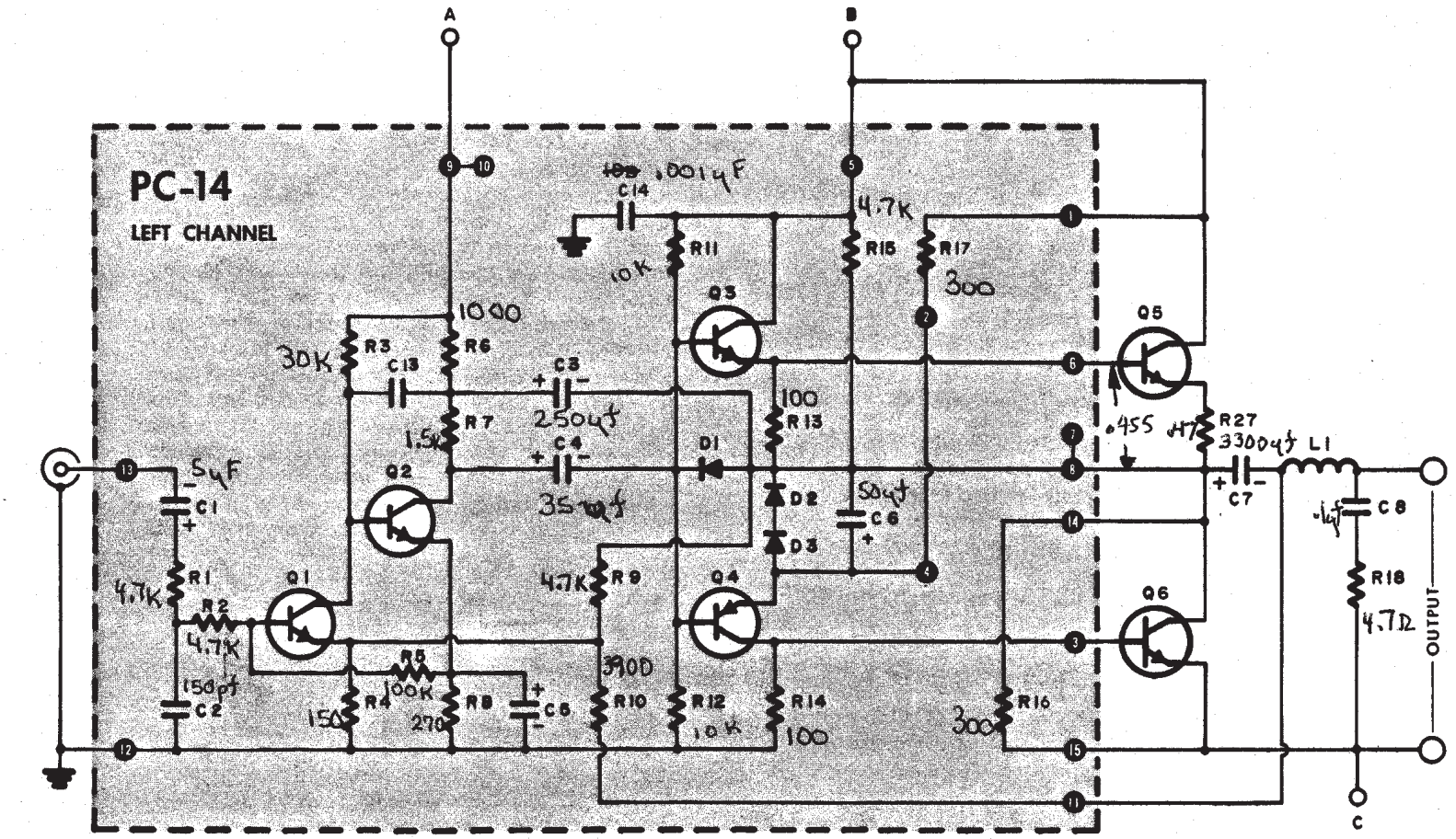
PC-14
LEFT CHANNEL
A
B
C
OUTPUT
C1
C2
C3
C4
C5
C6
C7
C8
C13
C14
R1
R2
R3
R4
R5
R6
R7
R8
R9
R10
R11
R12
R13
R14
R15
R16
R17
R18
R27
L1
D1
D2
D3
Q1
Q2
Q3
Q4
Q5
Q6